ww/kw Steuerung 6A 12-24V

ww/cw controller 6A 12-24V

Technische Daten / technical data

Sender / controller		Empfänger / receiver	
Maße / measurements (LxBxH)	104x60x9mm	Maße / measurements (LxBxH)	135x30x20mm
Frequnz / frequency	433,92MHz	Eingangsspannung / input voltage	12-24V DC
Reichweite /distance	40m	max. Strom / max. current	2CHx3A 6A
Ta	-30°C - +55°C	max. Leistung / max. power	108W/216W (12V/24V)
Artikelnummer / part number	071-0018-003	Ta	-30°C - +55°C

Zeichnung / drawing

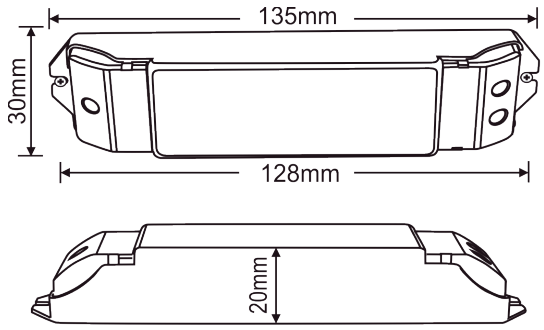

Receiver

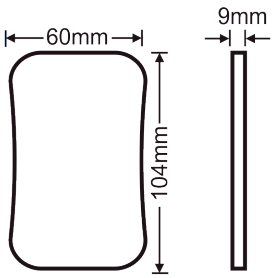

RF remote

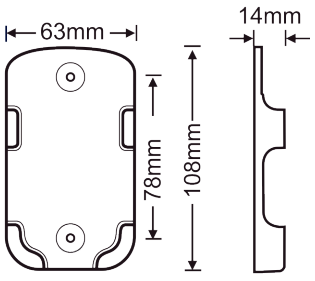

Remote holder

RoHS COMPLIANT FC CE

Technische Änderungen und Druckfehler vorbehalten.
01/2017

illumino - Die Licht GmbH | Bremer Straße 5 | 59557 Lippstadt | Germany
phone: +49 2941 97869-0 | fax: +49 2941 97869-11
www.illumino.eu | info@illumino.eu